Schnitt A-A

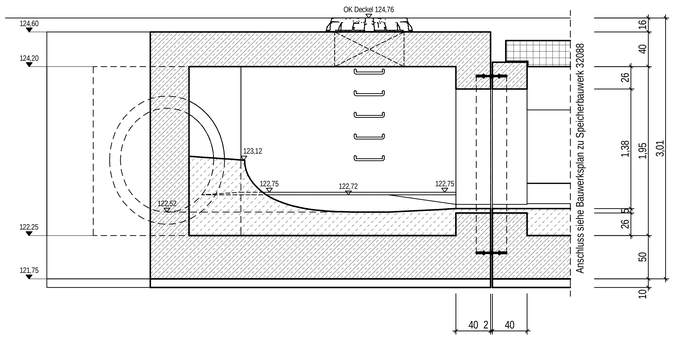

Schnitt B-B

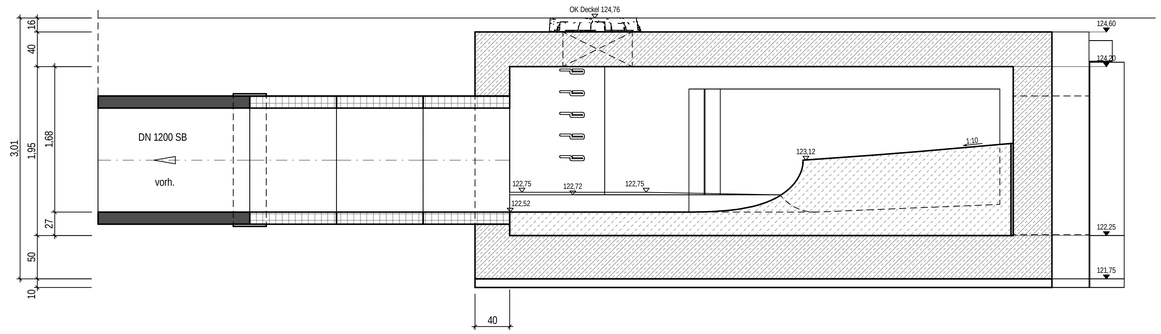

3D Ansicht

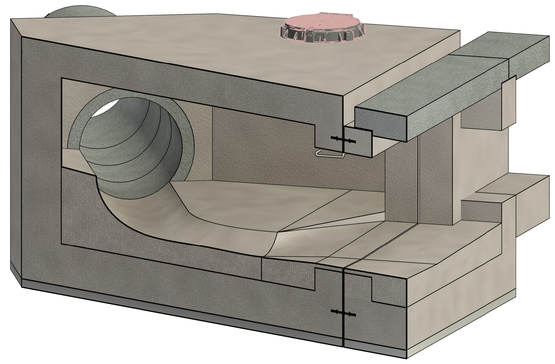

Grundriss

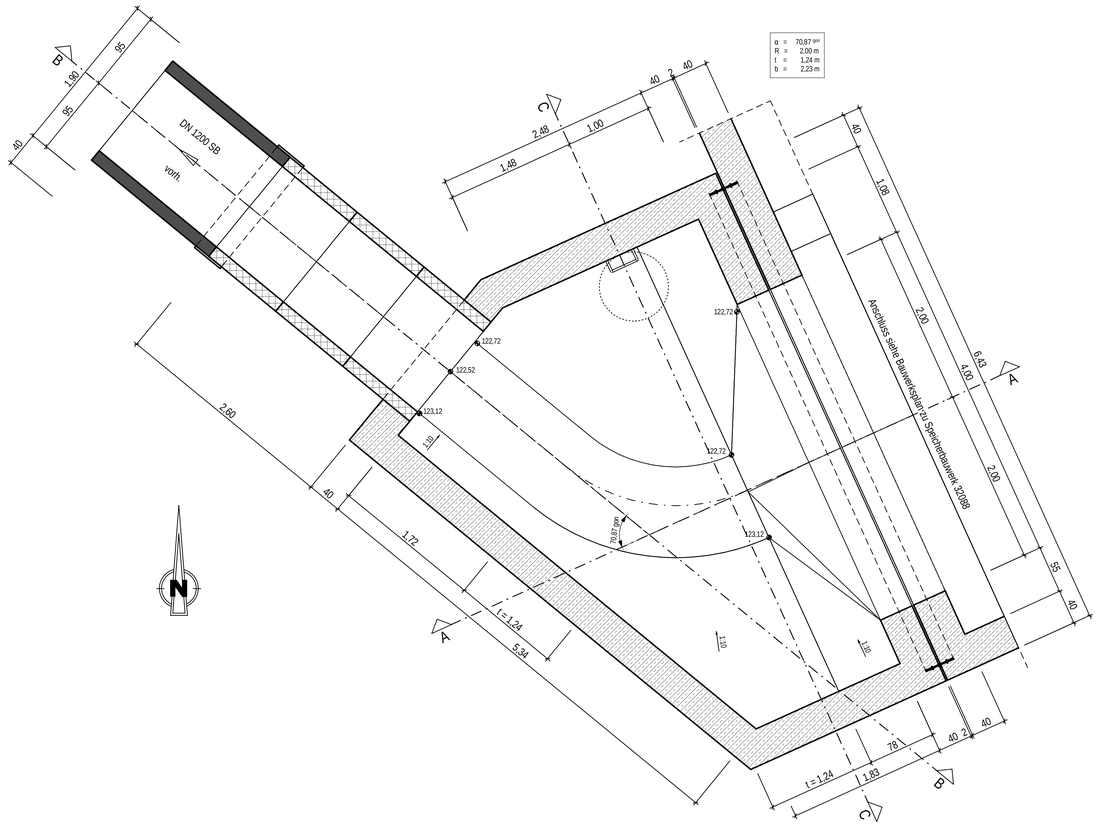

Schnitt C-C

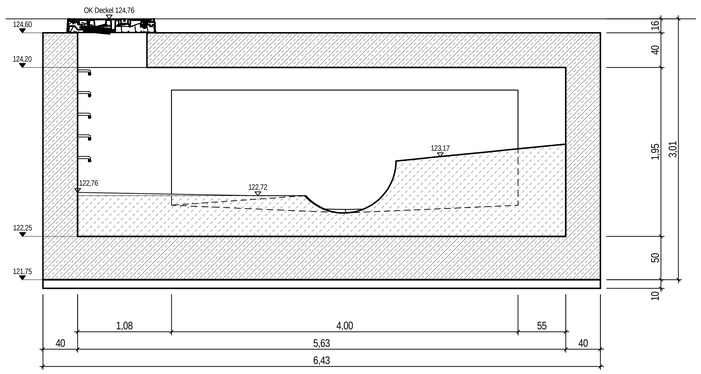

Rev.	Art der Änderung	Datum	bearb.	gepr.
4.				
3.				
2.				
1.				

FISCHER TEAMPLAN
www.fischer-teamplan.de · info@fischer-teamplan.de

Projekt-Nr./Plan-Nr.:	22638 / 10410990	
	Datum	Name
bearbeitet:		
gezeichnet:		
geprüft:		

Stadt Düren
- Amt für Tiefbau und Grünflächen -
- Stadtentwässerung Düren -

	Sichtvermerk	Datum
Planung		
Straßenbau		
Grünflächen		
Stadtentwässerung		
Projektleitung		

STADT DÜREN
DER BÜRGERMEISTER
Stadt Düren
Der Bürgermeister
Kaiserplatz 2-4, 52349 Düren

STADT ENTWÄSSERUNG DÜREN

Projekt:
Stadtumbau südlich Bahn in Düren

Plan: Kurvenbauwerk 32093

Maßstab: 1 : 25

Anlage:

Plan Nr.:

Entwurfsplanung

	Datum	Zeichen
bearbeitet		
gezeichnet		
geprüft		
geändert		

Aktenzeichen:

Düren, im

Vorabzug 30.09.2026

Gesehen:

Betriebsleiter (Savelsberg)

Stellv. Betriebsleiter (Marks)

841 x 1189

10410990